PRE-MOTION
PLATEAUX TOURNANTS & TAPIS ROULANTS

Plateau tournant MAX 100 kg - 200 kg - 300 kg

Plateau rotatif électrique avec une capacité maximale de 100, 200 ou 300 kg

Spécifications

- Diamètre : Ø 400 mm
- Hauteur : 115 mm
- Poids : 15,5 kg (sans collecteur électrique tournant) ou 16,5 kg (avec collecteur électrique tournant)
- Matériau du boîtier : construction métallique, blanc plastique
- Vitesse de rotation : 2,5 tours/minute (normale) ou 1,0 tour/minute (extra lente)
- Direction : vers la droite
- Consommation de courant : 30 W
- Source de courant : 230 VAC, 50 Hz
- Surface de présentation de max. Ø 80 cm (conseil)
- Prise de terre avec 2 m de câble
- Avec embrayage de sécurité
- Lorsque le plateau est suspendu au plafond ou fixé au mur, la capacité de charge max. est de 50 kg

Types

- MAX 100 kg
- MAX 200 kg
- MAX 300 kg

Options supplémentaires

- Collecteur électrique tournant (230 VAC, 900 W, 4 A)
- Régulateur de vitesse : pour pouvoir régler la vitesse de rotation en continu jusqu'à -40 % (l x l x h : 25 x 16 x 9 cm / poids : 2 kg)

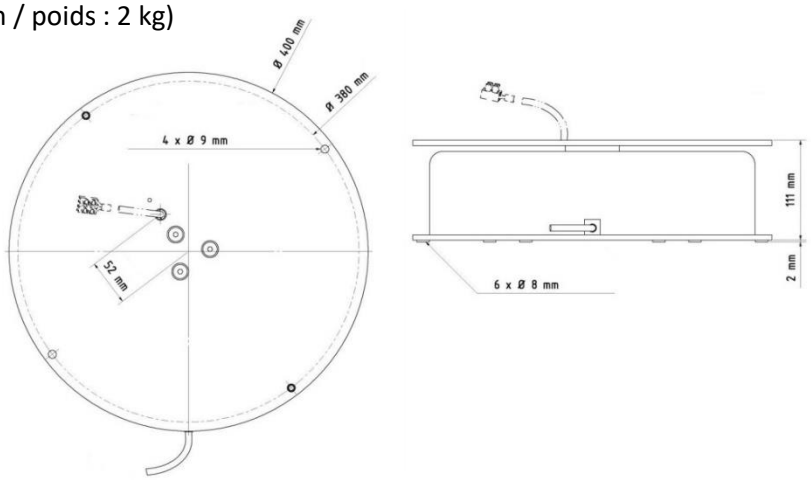

Voir le plateau tournant MAX 100 - 200 - 300 kg en ligne

Pre-Motion B.V. | Faradaystraat 16, 6718 XT | Ede, Pays-Bas
info@pre-motion.nl | +31 (0)318 505751 | www.pre-motion.fr

MOTION BECOMES emotion